杨公风水真谛秘本

目录

五行、理气----------1
河图、洛书----------2
先天八卦与后天八卦----------3
五行之生克关系----------5
掌诀要旨----------11
杨公风水真谛秘本(水法断诀篇)----------29
赖公水法断注解----------32
杨公水法诗篇----------38
杨公四局.三合联珠秘诀----------42
杨公秘旨水口吉凶断----------49
立向与参例----------56
消砂论----------65
罗经注解----------65
大玄空密法----------76
廿四山.罗盘七十二龙与水法,注解篇----------77
二十四山分金水法总汇----------90
风水知识的基本内容----------148
龙之宗族关系示意图----------149
龙山形式示意图----------152
平洋龙形式示意图----------153

传授心授教材

理气

说到风水的理气，内容体系庞大广博，风水的理气与太极、阴阳、八卦、五行、天文、地理、术数、卜算、命理等等，均有很深的联系，它把天时、地理、人之命相有机和谐地联系起

QQ:83551611

来，使三者达到时间和空间相一致的“天人合一”法，总之，风水理气的全部内容，皆源于先天大道。

1．理气

依本人浅薄的看法认为，理气首先包含了八卦的名称，即乾、坤、震、巽、坎、离、艮、兑；又包含了十天干的名称，即甲、乙、丙、丁、戊、己、庚、辛、壬、癸；再就是包含了十二地支，即子、丑、寅、卯、辰、巳、午、未、申、酉、戌、亥；还包含着五行名称：金、木、水、火、土。合起来说，虽然千变万化，但不离八维十二支，合并为二十四个字，即八山（八卦）二十四向。以此二十四字为主要对象，再渗透到五行的生克，二十八宿的管值，九星的飞宫，河图洛书的应用，阴阳的顺逆互换，二十四节气的更替，天星的运转等等。说它易，不外乎二十四字之范围；说它难，是因它包含了宇宙的整个范围。它与佛、道、儒三家学说紧密联系，同步发展，永无止境。

2．河图、洛书

河图为先天之数，洛书为后天之方。当初龙马献图，洛河出神龟，河洛之说自成。

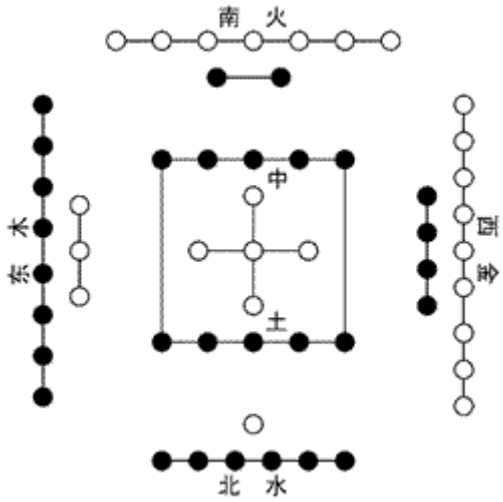

河图

即：“一六共宗，二七同道，三八为朋，四九为友，五十同途。”

QQ:83551611

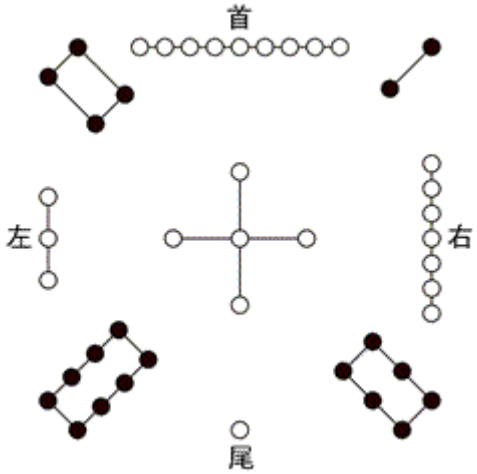

洛书

洛书形成了纵横十五的数理之道，方位对待合十，现出一白、二黑、三碧、四绿、五黄、六白、七赤、八白、九紫的颜色。以三白为大吉，紫为中吉，绿次之；黑黄为大凶，碧赤为次凶。《紫白诀》选择法即是洛书之理。

3．先天八卦与后天八卦

先天为体，即河图之数，以夫妇正对为关系；后天为用，为洛书之理，以合十为对待关系。《易经·系辞》曰：“古者包牺氏之王天下也，仰观象于天，俯则观法于地，观鸟兽之文与地之宜，近取诸身，远取诸物，于是始作八卦。”即伏羲首创八卦，后来周文王演为六十四卦。

八卦以“⚊”代表阳，称为阳爻；以“⚋”代表阴，称为阴爻。诀曰：乾三连“☰”，坤六断“☷”，震仰盂“☳”，巽下断“☴”，坎中满“☵”，离中虚“☲”，艮覆碗“☶”，兑上缺“☱”。卦的形成参看下图：

QQ:83551611

查看完整版

付费下载

↓↓↓

【百万古籍库】

https://www.fozhu920.com/list/

【易】【医】【道】【武】【文】【奇】【画】【书】

1000000+高清古书籍

打包下载

【风水】风水命理资料合集_9500 本

阴宅阳宅、风水堪舆、八字命理、手相面相、符咒卦象、奇门遁甲、紫微斗数.....

【中医】中华传统医学资料大全_15000 本

针灸、擒拿、正骨术、汉医、苗医、民间秘方偏方、药洒药方、祖传医术、珍本...

【道术】道家法术\茅山术\符咒术\气术_3000 套

修真秘籍、丹道、道家秘术、胎息功、内丹术、茅山法术、道家符咒、巫术、...

【武术】传统武术与现代搏击术_6200 册

少林、武当、太极拳、形意拳、八极拳、咏春拳、气功、散打、格斗、拳击、...

【集藏】经史子集库_13300 卷

【经史子集】楚辞、汉赋、诗集、词集、宝卷、正史、编年、别史、纪事本末、地理志...

【国画】传世名画 _ 6100 卷

唐、金、辽、宋、元、明、清 800 多位画家近 6000 多幅传世...

【县志】方志\地方县志\乡志\地理志_8100 册

府志、区志、乡志、地理志..... 此合集为全国范围地方县志\府志古籍影印电子版，...

【国学】中华古籍库—32 万册古籍书

32 万册《中华古籍库》 【32 万册影印古籍 + 20 多亿字，带检索器和阅读工具】 包括各地方志、日本内...

【更多】>> https://www.fozhu920.com/list/